CCM DO BRASIL

GOLD

CADEADOS GOLD
MAIS SEGURANÇA E RESISTÊNCIA

A Gold é uma empresa brasileira que tem mais de 60 anos de mercado e hoje é a maior fabricante de chaves da América Latina. Seus cadeados são de alta qualidade e durabilidade, produzidos com haste em aço temperado, corpo e cilindro em latão, dupla trava e trava anti-micha, itens que aumentam a segurança e a resistência.

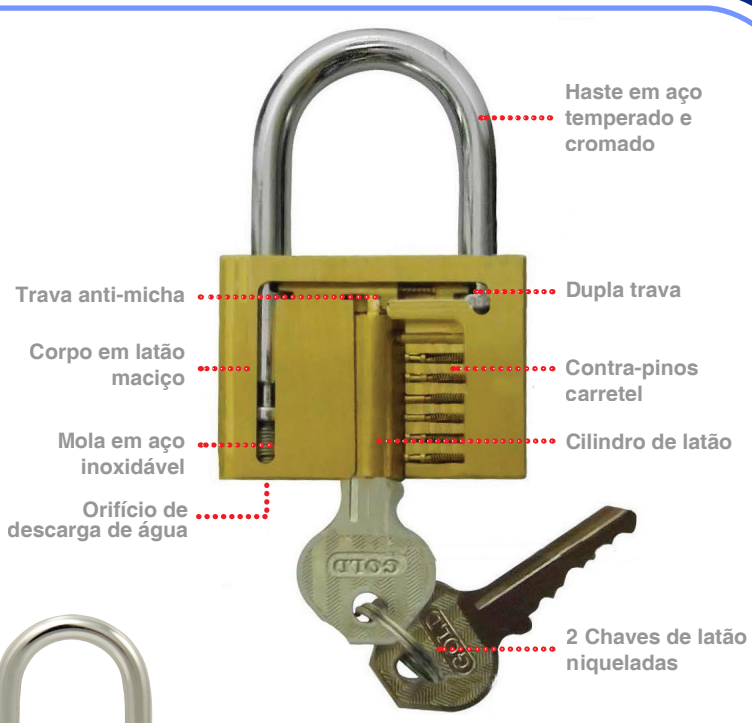

Referencial técnico de medidas

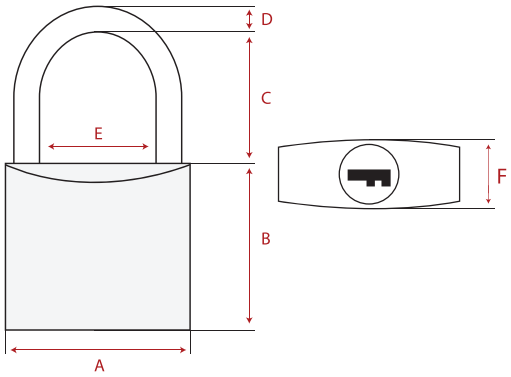

Cadeados com Haste Longa

MODELO	CÓDIGO	MEDIDAS (mm)						PINO	CHAVES	SEGREDO
		A	B	C	D	E	F			
GCC200042	19-40850	35	31	50	5,4	19	13,5	5	596	1.885
GCC200043	19-40860	50	39	50	8	26	16	5	1072	10.048

Cadeados Yale

MODELO	CÓDIGO	MEDIDAS (mm)						PINO	CHAVES	SEGREDO
		A	B	C	D	E	F			
GCC200001	19-40780	20	24	15	3,5	10	9,5	4	594	78
GCC200002	19-40790	25	25	20	4	13	10,6	4	594	78
GCC200003	19-40800	30	28	23	5	16	11,4	4	595	504
GCC200004	19-40810	35	31	22	5,4	19	13,5	5	596	686
GCC200005	19-40820	40	32	23	6,4	21	14	5	596	686
GCC200006	19-40830	45	34	27	7	25	14,6	5	596	5000
GCC200007	19-40840	50	39	32	8	26	16	5	1072	5000

ENTRE EM CONTATO COM O ATENDENTE DA SUA REGIÃO E CONFIRA NOSSOS PREÇOS ESPECIAIS DE LANÇAMENTO

CCM DO BRASIL
www.ccmdobrasil.com.br
info@ccmdobrasil.com.br
Fone:(41) 2141-9100
Fax:(41) 3277-3933

Os valores anunciados são para vendas no atacado (verifique o valor mínimo para faturamento), com pagamento à vista e válidos apenas para revendedores cadastrados. Vendas para não contribuintes de ICMS fora do estado do Paraná serão acrescidas de diferencial de alíquota desse imposto e contribuição para o FCP (Fundo de Combate à Pobreza), de acordo com LC 87/2015 e ajuste SINIEF 11/2015. Os produtos que tem substituição tributária terão seus acréscimos na nota fiscal. Para pagamentos a prazo o revendedor estará sujeito à análise de crédito e haverá acréscimo financeiro conforme índice vigente. O frete é por conta do comprador. As imagens e figuras contidas neste material são meramente ilustrativas e podem não representar fielmente os produtos. As especificações, descrições e material de ilustração são os corretos na época desta edição, mas são sujeitos a mudanças sem prévio aviso. A garantia de 10 anos é concedida diretamente pelo fabricante. Fica ressalvada eventual retificação das ofertas aqui anunciadas caso haja erro de edição. Reservamo-nos o direito de suspender esta promoção sem prévio aviso. Promoção válida até 13/05/2016 (enquanto durarem os estoques). Após esta data os preços voltam ao normal.